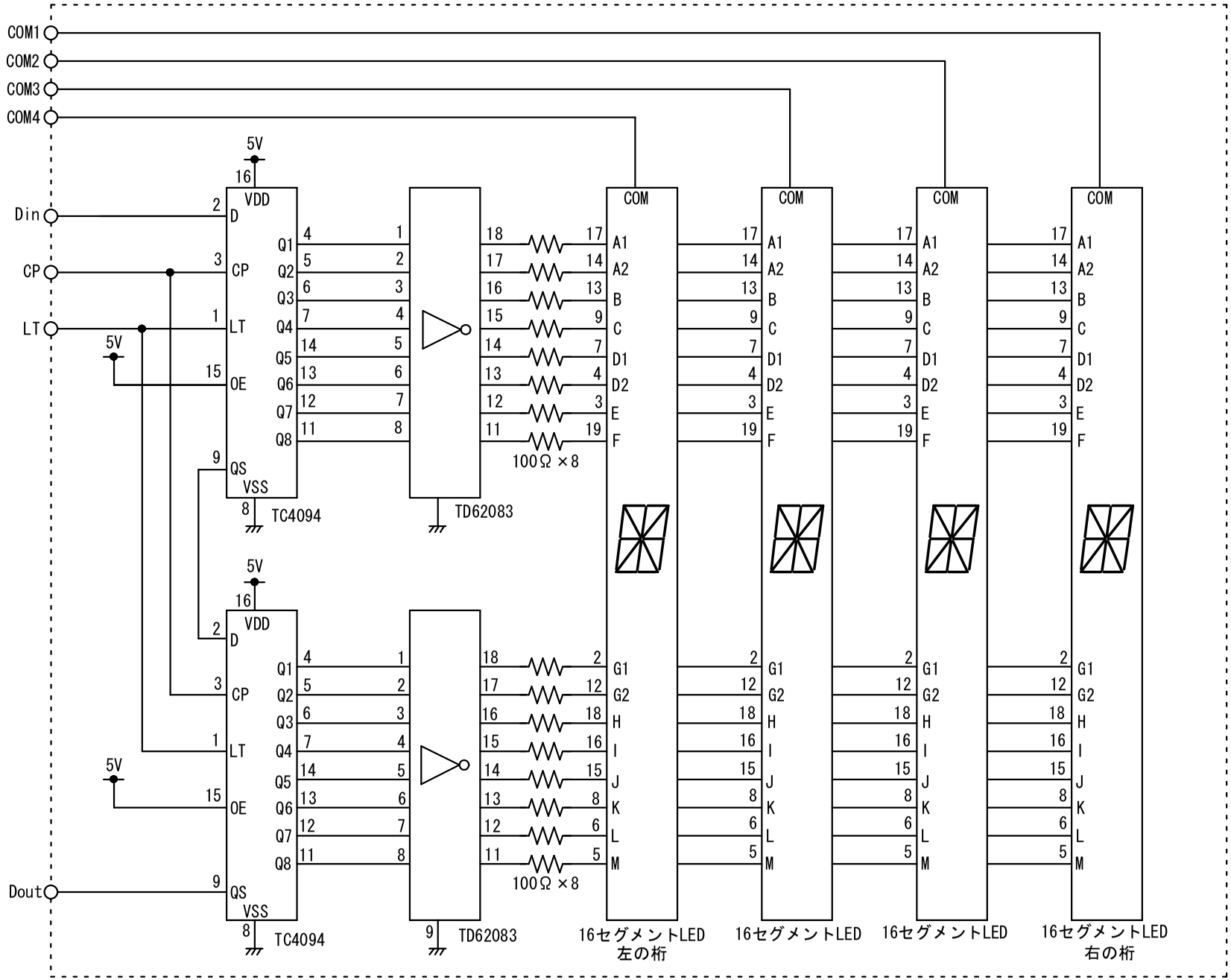
COM1
COM2
COM3
COM4
5V
16
VDD
Din
2
D
CP
3
CP
LT
1
LT
5V
15
OE
9
QS
VSS
8
TC4094
Q1
Q2
Q3
Q4
Q5
Q6
Q7
Q8
TD62083
100Ω×8
COM
A1
A2
B
C
D1
D2
E
F
G1
G2
H
I
J
K
L
M
Dout
16セグメントLED
左の桁
16セグメントLED
16セグメントLED
16セグメントLED
右の桁

４桁表示ユニット